Invisacta

CERNIERE INVISIBILI

OTLAV
dal 1956

ATTENZIONE!
SISTEMA DI INSTALLAZIONE PROTETTO DA BREVETTO

Solo con **INVISACTA**, puoi evitare il taglio **del coprifilo** (in verde) grazie ai soli 21 mm di profondità dello scafo lato telaio (fig. 1) ed **allo stesso tempo** installare la cerniera al centro dello spessore dell'anta (fig. 2), rendendo in questo modo la **porta sia destrorsa che sinistrorsa e cioè reversibile** (fig. 3).

Si trovano in commercio **cerniere non originali INVISACTA** che non portano con sé la licenza di utilizzo del brevetto OTLAV.
Realizzando le porte come qui illustrato con cerniere non originali **INVISACTA**, **si commette una lesione ai diritti di brevetto OTLAV**, lesione punibile sia in sede civile che penale.

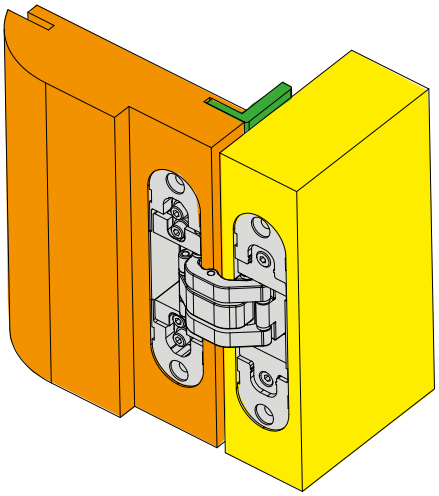

Brevetto europeo
EP-B-2719851
16/04/2014

fig. 1

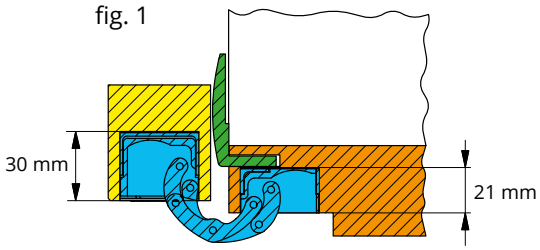

fig. 2

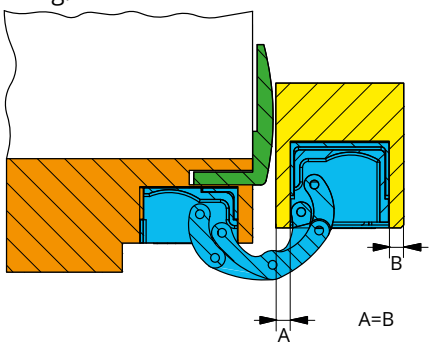

fig. 3

fig. 4

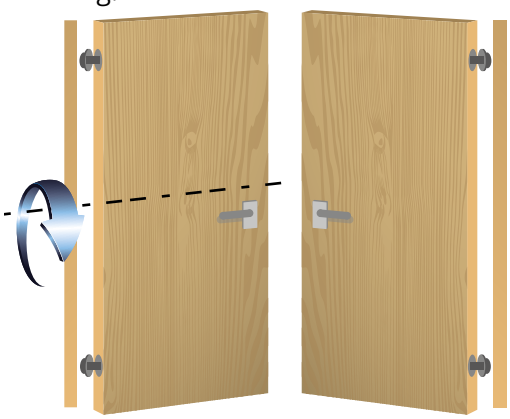

La cerniera INVISACTA è reversibile, ciò rende la porta reversibile anche verticalmente (fig. 4).

©2015 - OTLAV spa - ITALY

*Dal **1956**, grazie alle nostre **cerniere di qualità**, più di*
***1.000.000.000 di porte** si aprono in **80 paesi** del mondo.*

AZIENDA

OTLAV S.p.A produce cerniere per porte e finestre ed altri accessori per infissi.
Fondata nel 1956 dall'imprenditore Angelo Padovan, OTLAV ha prodotto **oltre 2.200.000.000 di cerniere.**
Forte di circa 100 brevetti depositati, Otlav garantisce alti standard qualitativi ed è presente con la propria ampia gamma di prodotti in **80 paesi del mondo**.
Nel 2007 è stato inaugurato il nuovo stabilimento OTLAV, in via Angelo Padovan, 2 a Santa Lucia di Piave (TV), un'area di 45.000 metri quadrati di cui 19.500 coperti.
Dopo la prima sede aperta nel marzo 1956, oggi OTLAV ha trovato la collocazione per le sfide imposte dal nuovo millennio.
"OAMH": "Otlav Automatic Material Handling" è un progetto elaborato dopo cinque anni di ricerche e studi in tutto il mondo; un gioiello tecnologico realizzato disegnando dapprima la migliore logistica, quindi il successivo layout ed infine sopra questi il contenitore: un capannone alto 20 metri dall'inconfondibile forte impronta tecnologica.
La razionalizzazione degli spazi, l'ottimizzazione della logistica e la valorizzazione dell'automazione integrata, sia per quanto riguarda il flusso dei materiali, che delle informazioni permettono l'abbattimento dei costi, rendendo così le cerniere prodotte sempre più competitive e con un livello qualitativo senza confronti.

Fanno parte del gruppo OTLAV:

myrtus
GALVANIZZARE CON RISPETTO

Azienda nata nel 1990 a Maniago (PN) specializzata in trattamenti galvanici.

SAMARCU

Filiale nata nel 2002 in Romania.
È sede di alcuni processi produttivi ad alto contenuto tecnologico.

QUALITÀ

Tutte le cerniere OTLAV, come richiesto dalle normative europee e dal regolamento UE 305/2011, **sono sottoposte a severi test di resistenza che ne verificano le prestazioni sia durante la fase di progettazione che periodicamente durante la produzione**.
I.U.S. (Simulatore di Utilizzo Intensivo) è il sistema di collaudo dei Laboratori Test OTLAV.

Certificati CE e Dichiarazioni di Prestazione
I test sulle cerniere vengono eseguiti anche presso organismi esterni in grado di attestare che OTLAV produce secondo piani di fabbricazione rigidamente e sistematicamente tenuti sotto controllo e che i prodotti superano le prove previste dalla normativa UNI EN 1935/2004, rilasciando in questo modo, ove necessario, il certificato CE, oppure certificando i dati forniti da OTLAV nelle "dichiarazione di prestazione".

Vista dei Laboratori Test OTLAV I.U.S. (Simulatore di Utilizzo Intensivo)

INVISACTA PLUS+

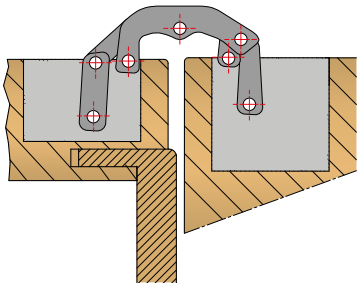

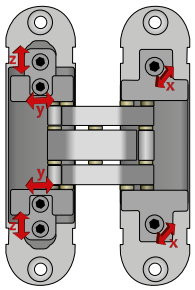

7 FULCRI DI SNODO

Nessuno scorrimento usurante

Il punto di snodo della cerniera è composto **da 7 fulcri che garantiscono basso attrito, ottima scorrevolezza, durata nel tempo, solidità e portata elevata;** il contatto tra gli elementi portanti viene evitato da cuscinetti in materiale plastico H.T. ad alta resistenza all'attrito.

3 REGOLAZIONI

Con un'unica chiave esagonale

Le viti di fissaggio, poste sugli scafi della cerniera, non dovendo essere mai allentate per la regolazione dell'anta, **rimangono stabili e perfettamente ancorate al serramento**.

Modelli IN570, IN310, IN303, IN300, IN305, IN230 e IN235

COMPATIBILITÀ

Cerniere applicabili con fresate di uguali dimensioni

IN230
Porte fino a 60 kg.

IN235
Porte fino a 40 kg.

AI230
Rostro

Fresate 23x120 mmh

IN303
Porte fino a 80 kg.

IN300
Porte fino a 60 kg.

IN305
Porte fino a 40 kg.

CI335
Porte fino a 40 kg.

AI300
Rostro

Fresate 30x120 mmh

INVISACTA PLUS+

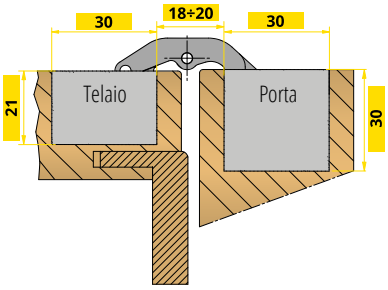

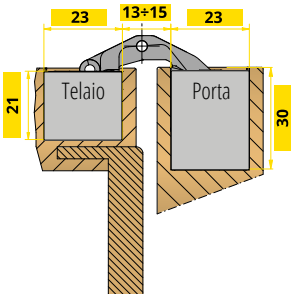

INGOMBRI RIDOTTI

Alloggiamento lato telaio: 21 mm

Grazie ai **21 mm di profondità dell'alloggiamento sul telaio**, caratteristica che rende INVISACTA unica nel suo genere, è possibile applicare la cerniera su spazi particolarmente ridotti, evitando il taglio del coprifilo e permettendo il montaggio dello stesso a raso con la porta.

Modelli IN303, IN300, IN305, IN301, IN230 e IN235

REVERSIBILITÀ'

Tutte le cerniere INVISACTA sono reversibili

La cerniera se montata al centro dello spessore dell'anta permette la reversibilità della porta, facilitando così **l'ottimizzazione delle scorte di magazzino e la logistica al momento dell'installazione**.

Modelli IN570, IN303, IN300, IN305 e IN301

FINITURE

L'ampia gamma colori permette di trovare il giusto abbinamento per ogni finitura della porta

Bianco Opaco	Cromo Lucido	Argento Satinato	Zincato	Nichel Satinato	Titanio	Nero Opaco

Oro Lucido	Oro Opaco	Bronzo Chiaro	Bronzato Spazzolato	Plastificato Bronzo	Bronzato

IN311190 Cerniera invisibile regolabile per porte pesanti

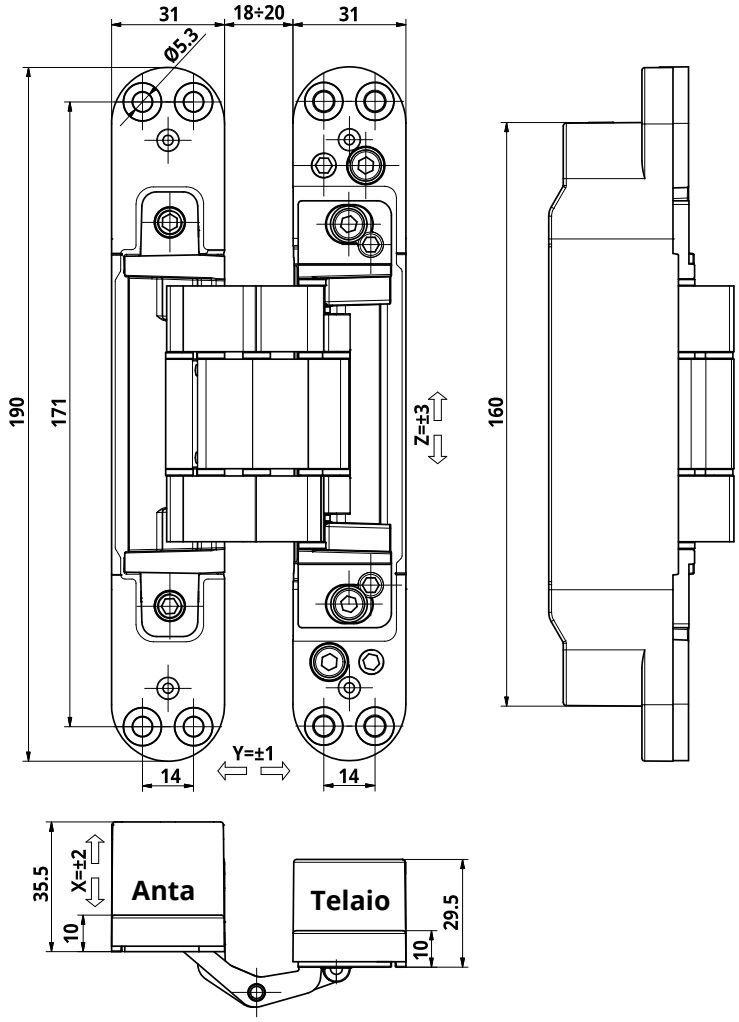

Dati tecnici

Portata*	140 Kg.
Altezza cerniera	190 mm
Larghezza lato anta	31 mm
Larghezza lato telaio	31 mm
Profondità lato anta	35,5 mm
Profondità lato telaio	29,5 mm
Angolo di apertura	180°

Regolazione laterale	± 2 mm
Regolazione in altezza	± 3 mm
Regolazione in profondità	± 1 mm

* Testate su porte di dimensione 90x210 cmh - Per maggiori informazioni sul numero di cerniere da utilizzare in base al peso ed alla dimensione della porta si prega di consultare le tabelle di portata disponibili sul sito www.otlav.it.

Caratteristiche tecniche

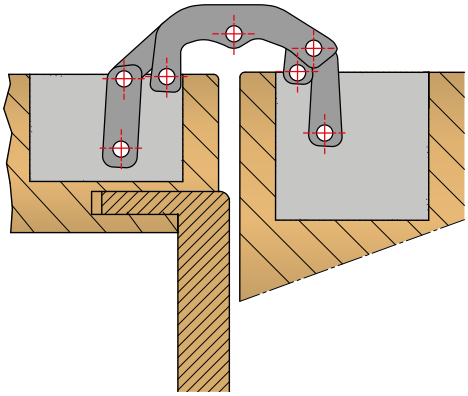

- Il **punto di snodo** della cerniera è composto **da 7 fulcri** che garantiscono basso attrito, ottima scorrevolezza, durata nel tempo, solidità e portata elevata; il contatto tra gli elementi portanti viene evitato da cuscinetti in materiale plastico H.T. ad alta resistenza all'attrito.
- La cerniera è reversibile.
- Dotata **di regolazione progressiva sui tre assi** con un'unica chiave esagonale da 4 mm. Una volta installata, la porta subisce un naturale assestamento, grazie alla possibilità di regolazione in negativo è possibile riportare l'anta alla posizione iniziale desiderata.
- La regolazione in altezza è dotata di un dispositivo di sicurezza che previene lo scivolamento accidentale dell'anta.
- **La cerniera è adatta ad essere installata in combinazione con meccanismi chiudiporta.**
- Scafi realizzati in zama.
- Leve realizzate in alluminio.
- **Certificata CE** - European Assessment Document 020001-01-0405.
- La cerniere soddisfa i requisiti **antieffrazione** previsti dal Documento Europeo di Valutazione 020001-01-0405.
- **Testata antifuoco 90'** - UNI-EN 1634-1.
- I meccanismi interni della cerniera sono protetti da scafi che evitano il contatto tra il punto di snodo ed i materiali di scarto derivanti dalle operazioni di installazione del serramento.
- Le viti di fissaggio, poste sugli scafi della cerniera, non dovendo essere mai allentate per la regolazione dell'anta, rimangono stabili e perfettamente ancorate al serramento.
- **Dotate di cappucci in acciaio** che nascondono le viti di regolazione.

Finiture

IN311190V703
Argento Satinato

IN311190VN03
Nickel Satinato

IN3111909N03
Plastificato Nero Opaco

IN3111909P03
Bianco Opaco RAL 9016

ALTRE FINITURE DISPONIBILI SU RICHIESTA

IN310190 Cerniera invisibile regolabile per porte pesanti

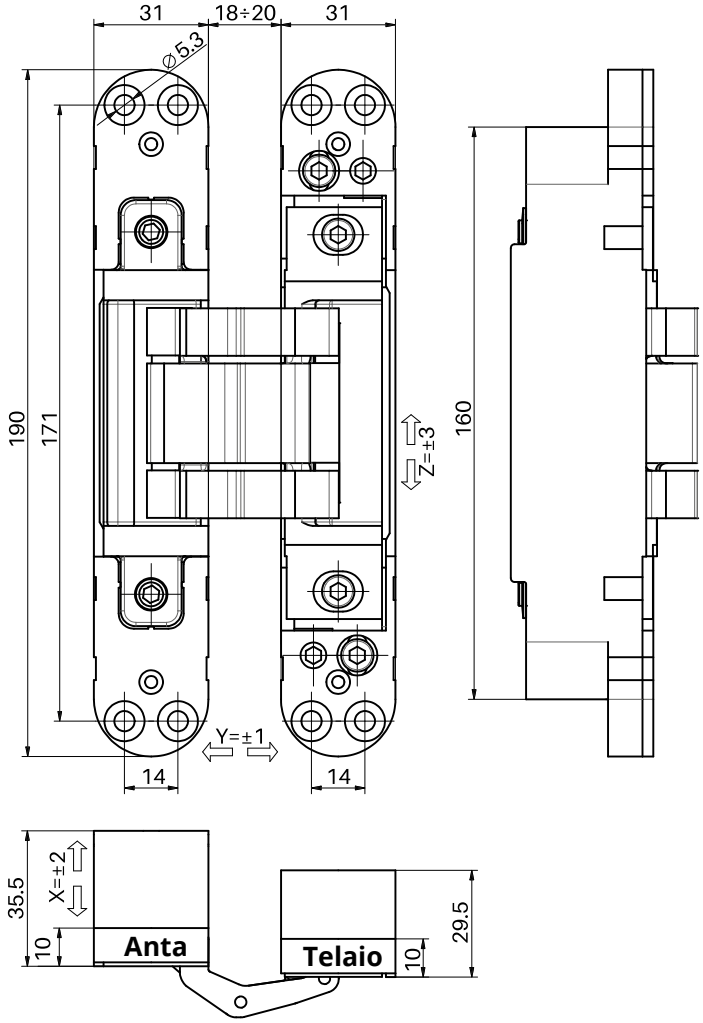

ANTIFUOCO 90'

CE

c UL us F-90

Dati tecnici

Portata*	120 Kg.
Altezza cerniera	190 mm
Larghezza lato anta	31 mm
Larghezza lato telaio	31 mm
Profondità lato anta	35,5 mm
Profondità lato telaio	29,5 mm
Angolo di apertura	180°

Regolazione laterale	± 2 mm
Regolazione in altezza	± 3 mm
Regolazione in profondità	± 1 mm

* Testate su porte di dimensione 90x210 cmh - Per maggiori informazioni sul numero di cerniere da utilizzare in base al peso ed alla dimensione della porta si prega di consultare le tabelle di portata disponibili sul sito www.otlav.it.

Caratteristiche tecniche

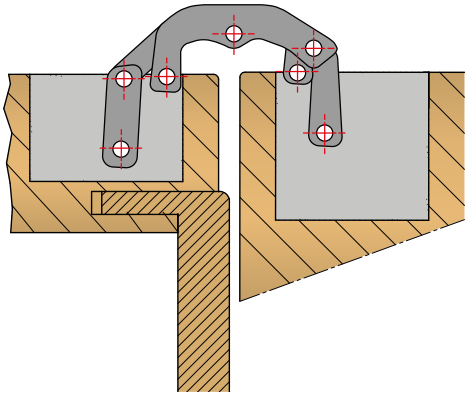

- Il **punto di snodo** della cerniera è composto **da 7 fulcri** che garantiscono basso attrito, ottima scorrevolezza, durata nel tempo, solidità e portata elevata; il contatto tra gli elementi portanti viene evitato da cuscinetti in materiale plastico H.T. ad alta resistenza all'attrito.
- La cerniera è reversibile.
- Dotata **di regolazioni sui tre assi** con un'unica chiave esagonale da 4 mm. Una volta installata, la porta subisce un naturale assestamento, grazie alla possibilità di regolazione in negativo è possibile riportare l'anta alla posizione iniziale desiderata.
- La regolazione in altezza è dotata di un dispositivo di sicurezza che previene lo scivolamento accidentale dell'anta.
- **La cerniera è adatta ad essere installata in combinazione con meccanismi chiudiporta.**
- Scafi realizzati in zama.
- Leve realizzate in alluminio.
- **Certificata CE** - European Assessment Document 020001-01-0405.
- La cerniere soddisfa i requisiti **antieffrazione** previsti dal Documento Europeo di Valutazione 020001-01-0405.
- **Testata antifuoco 90'** - UNI-EN 1634-1.
- **Certificata UL - antifuoco 90'** - standard UL 10C.
- I meccanismi interni della cerniera sono protetti da scafi che evitano il contatto tra il punto di snodo ed i materiali di scarto derivanti dalle operazioni di installazione del serramento.
- Le viti di fissaggio, poste sugli scafi della cerniera, non dovendo essere mai allentate per la regolazione dell'anta, rimangono stabili e perfettamente ancorate al serramento.
- **Dotate di cappucci in acciaio** che nascondono le viti di regolazione.

Finiture

IN310190V703
Argento Satinato

IN310190VN03
Nickel Satinato

IN3101909N03
Plastificato Nero Opaco

IN3101909P03
Bianco Opaco RAL 9016

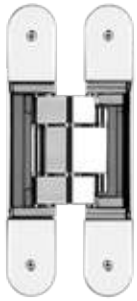

IN310190VD03
Cromo Lucido

IN310190VO03
Oro Lucido

IN310190VS03
Bronzato Spazzolato

ALTRE FINITURE DISPONIBILI SU RICHIESTA

IN570130 Cerniera disassata invisibile per porte da 60 Kg.

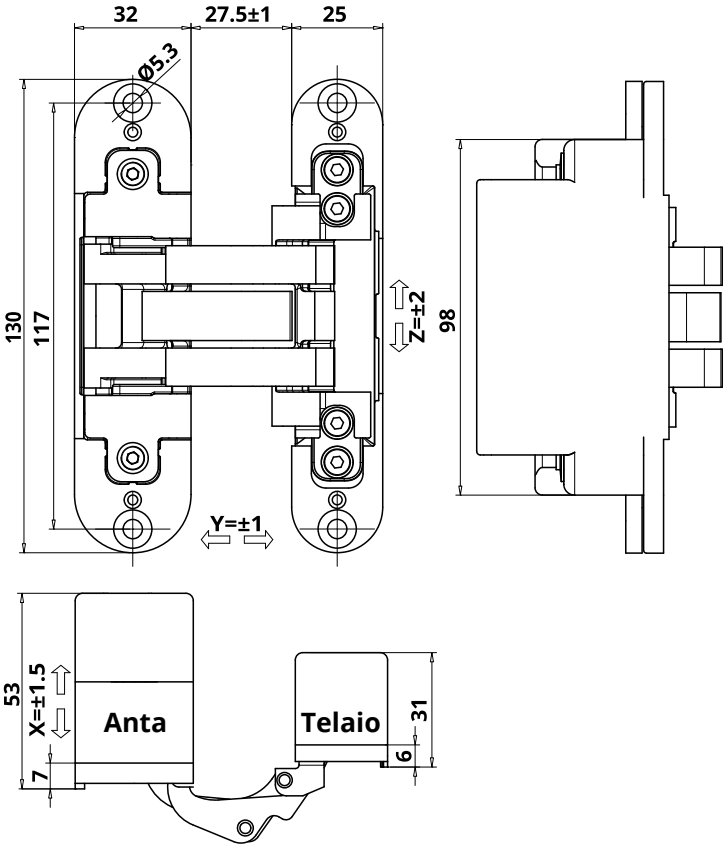

Dati tecnici

Portata*	60 Kg.
Altezza cerniera	130 mm
Larghezza lato anta	32 mm
Larghezza lato telaio	25 mm
Profondità lato anta	53 mm
Profondità lato telaio	31 mm
Angolo di apertura	180°
Regolazione laterale	± 1.5 mm
Regolazione in altezza	± 2 mm
Regolazione in profondità	± 1 mm

* Testate su porte di dimensione 90x210 cmh - Per maggiori informazioni sul numero di cerniere da utilizzare in base al peso ed alla dimensione della porta si prega di consultare le tabelle di portata disponibili sul sito www.otlav.it.

Caratteristiche tecniche

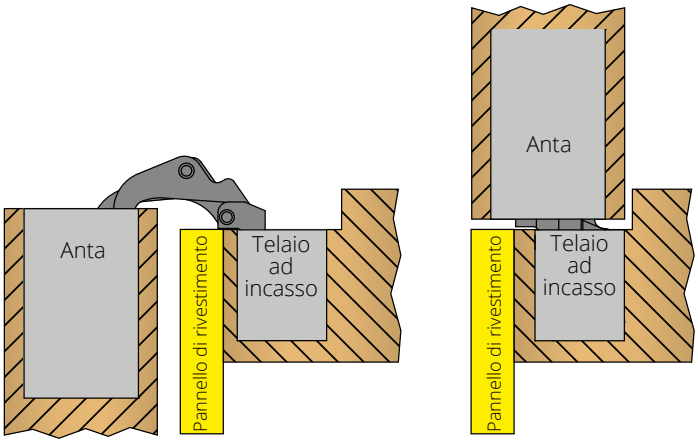

- La cerniera è adatta ad essere installata su porte a telaio incassato, tipo di applicazione che permette di rivestire il muro con pannelli che si abbinano alla porta.
- Adatta ad essere installata su porte di **spessore da 40 a 60 mm**, per ante di misura superiore è necessaria una verifica di fattibilità da parte dell'ufficio tecnico OTLAV.
- La cerniera è reversibile, può essere montata al **centro dello spessore** dell'anta **con porte da 40 e 44 mm**, permettendo così la reversibilità della porta, facilitando l'ottimizzazione delle scorte di magazzino e la logistica al momento dell'installazione.
- **Installabile con guarnizione montata** di spessore fino a 6 mm.
- Permette l'applicazione di tipi di coprifilo o di pannelli di rivestimento molto spessi: **fino a 18 mm**.
- Il **punto di snodo** della cerniera è composto **da 7 fulcri** che garantiscono basso attrito, ottima scorrevolezza, durata nel tempo, solidità e portata elevata; il contatto tra gli elementi portanti viene evitato da cuscinetti in materiale plastico H.T. ad alta resistenza all'attrito.
- Dotata **di regolazioni sui tre assi** con un'unica chiave esagonale da 3 mm. Una volta installata la porta subisce un naturale assestamento, grazie alla possibilità di regolazione in negativo è possibile riportare l'anta alla posizione iniziale desiderata.
- Leve realizzate in alluminio, scafi in zama.
- I meccanismi interni della cerniera sono protetti da scafi che evitano il contatto tra il punto di snodo ed i materiali di scarto derivanti dalle operazioni di installazione del serramento.
- Le viti di fissaggio, poste sugli scafi della cerniera, non dovendo essere mai allentate per la regolazione dell'anta, rimangono stabili e perfettamente ancorate al serramento.
- **Dotata di cappucci** che nascondono le viti di regolazione.

Finiture

IN570130V703
Argento Satinato

IN570130VN03
Nickel Satinato

IN5701309N03
Plastificato Nero Opaco

IN570130VM03
Oro Opaco

ALTRE FINITURE DISPONIBILI SU RICHIESTA

IN303120 Cerniera invisibile regolabile per porte da 80 kg.

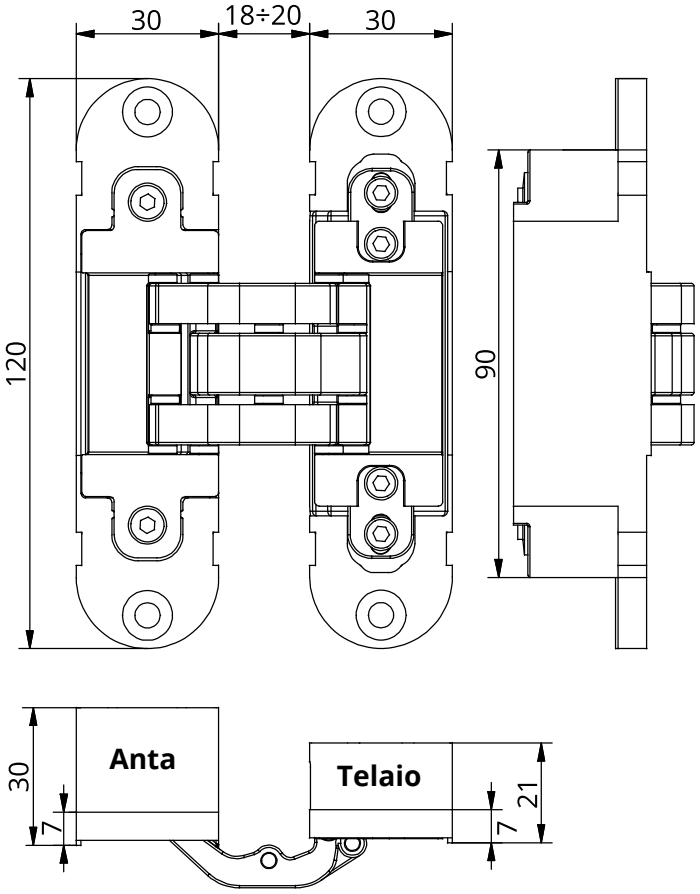

ANTIFUOCO 45'

CE

c UL us F-90

Dati tecnici

Portata*	80 Kg.
Altezza cerniera	120 mm
Larghezza lato anta	30 mm
Larghezza lato telaio	30 mm
Profondità lato anta	30 mm
Profondità lato telaio	21 mm
Angolo di apertura	180°
Regolazione laterale	± 1 mm
Regolazione in altezza	± 2 mm
Regolazione in profondità	± 1 mm

* Testate su porte di dimensione 90x210 cmh - Per maggiori informazioni sul numero di cerniere da utilizzare in base al peso ed alla dimensione della porta si prega di consultare le tabelle di portata disponibili sul sito www.otlav.it.

SISTEMA BREVETTATO

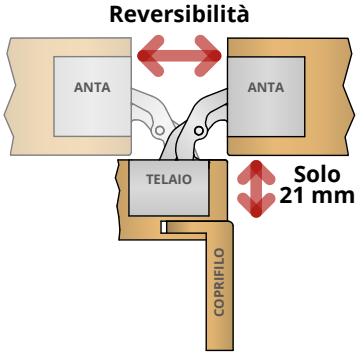

La cerniera IN303 permette di installare la cerniera al centro dello spessore dell'anta, garantendo così la **reversibilità** della porta, ed allo stesso tempo di **non lavorare il coprifilo** grazie ai soli 21 millimetri di profondità dello scafo lato stipite.
Brevetto EP-B2719851.

Caratteristiche tecniche

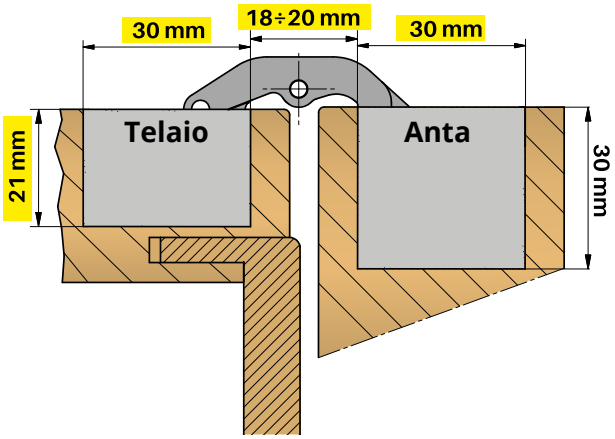

- Grazie ai **21 mm di profondità dell'alloggiamento sul telaio** è possibile applicare la cerniera su spazi particolarmente ridotti, evitando il taglio del coprifilo e permettendo il montaggio dello stesso a raso con la porta.
- **La cerniera è reversibile;** se **montata al centro dello spessore dell'anta, permette la reversibilità della porta,** facilitando così l'ottimizzazione delle scorte di magazzino e la logistica al momento dell'installazione.
- Il **punto di snodo** della cerniera è composto **da 7 fulcri** che garantiscono basso attrito, ottima scorrevolezza, durata nel tempo, solidità e portata elevata; il contatto tra gli elementi portanti viene evitato da cuscinetti in materiale plastico H.T. ad alta resistenza all'attrito.
- Dotata **di regolazioni sui tre assi** con un'unica chiave esagonale da 3 mm. Una volta installata la porta subisce un naturale assestamento, grazie alla possibilità di regolazione in negativo è possibile riportare l'anta alla posizione iniziale desiderata.
- In fase di installazione è possibile **sbloccare la regolazione in altezza** dello scafo telaio, creando così un gioco di 4 mm che rende **agevole l'inserimento della cerniera nelle cave** dello stipite. Circostanza particolarmente indicata nel caso in cui le sedi del telaio non siano perfettamente allineate a quelle dell'anta.
- **La cerniera è adatta ad essere installata in combinazione con meccanismi chiudiporta.**
- Leve realizzate in alluminio, scafi in zama.
- Certificata CE - European Assessment Document 020001-01-0405.
- Testata antifuoco 45' - UNI-EN 1634-1.
- **Certificata UL - antifuoco 90'** - standard UL 10C.
- I meccanismi interni della cerniera sono protetti da scafi che evitano il contatto tra il punto di snodo ed i materiali di scarto derivanti dalle operazioni di installazione del serramento.
- Le viti di fissaggio, poste sugli scafi della cerniera, non dovendo essere mai allentate per la regolazione dell'anta, rimangono stabili e perfettamente ancorate al serramento.
- **Dotate di cappucci in alluminio** che nascondono le viti di regolazione.

Finiture

cerniera **IN303120V702**
cappucci **GC300010J102**
Argento Satinato

cerniera **IN303120VN02**
cappucci **GC300010J205**
Nickel Satinato

cerniera **IN303120VO02**
cappucci **GC300010JO05**
Oro Lucido

cerniera **IN3031209N02**
cappucci **GC3000109N02**
Plastificato Nero Opaco

cerniera **IN3031209P02**
cappucci **GC3000109P02**
Bianco Opaco RAL 9016

cerniera **IN303120VS02**
cappucci **GC300010VS02**
Bronzato Spazzolato

ALTRE FINITURE DISPONIBILI SU RICHIESTA

IN300120 Cerniera invisibile regolabile per porte da 60 kg.

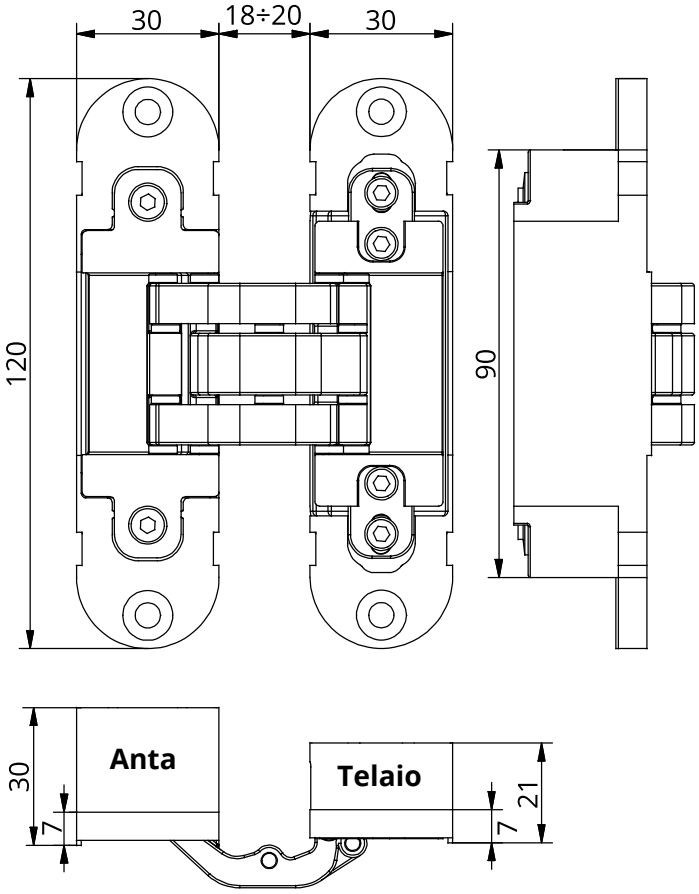

ANTIFUOCO 30'

CE

Dati tecnici

Portata*	60 Kg.
Altezza cerniera	120 mm
Larghezza lato anta	30 mm
Larghezza lato telaio	30 mm
Profondità lato anta	30 mm
Profondità lato telaio	21 mm
Angolo di apertura	180°
Regolazione laterale	± 1 mm
Regolazione in altezza	± 2 mm
Regolazione in profondità	± 1 mm

* Testate su porte di dimensione 90x210 cmh - Per maggiori informazioni sul numero di cerniere da utilizzare in base al peso ed alla dimensione della porta si prega di consultare le tabelle di portata disponibili sul sito www.otlav.it.

SISTEMA BREVETTATO

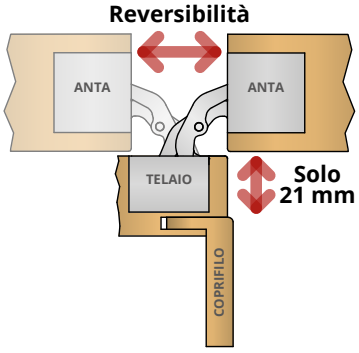

La cerniera IN300 permette di installare la cerniera al centro dello spessore dell'anta, garantendo così la **reversibilità** della porta, ed allo stesso tempo di **non lavorare il coprifilo** grazie ai soli 21 millimetri di profondità dello scafo lato stipite.
Brevetto EP-B2719851.

Caratteristiche tecniche

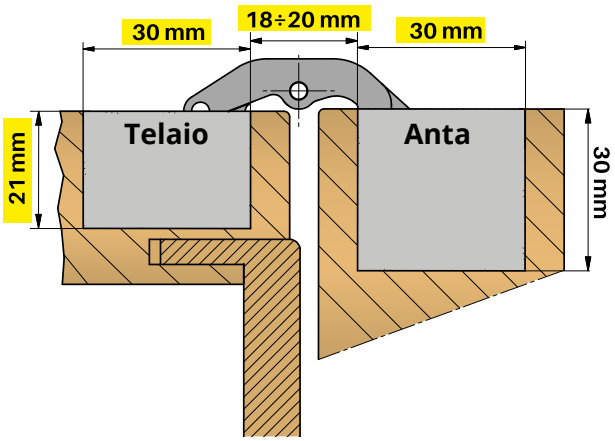

- Grazie ai **21 mm di profondità dell'alloggiamento sul telaio** è possibile applicare la cerniera su spazi particolarmente ridotti, evitando il taglio del coprifilo e permettendo il montaggio dello stesso a raso con la porta.
- La cerniera è reversibile; se montata al centro dello spessore dell'anta, permette la reversibilità della porta, facilitando così l'ottimizzazione delle scorte di magazzino e la logistica al momento dell'installazione.
- Il **punto di snodo** della cerniera è composto **da 7 fulcri** che garantiscono basso attrito, ottima scorrevolezza, durata nel tempo, solidità e portata elevata; il contatto tra gli elementi portanti viene evitato da cuscinetti in materiale plastico H.T. ad alta resistenza all'attrito.
- Dotata **di regolazioni sui tre assi** con un'unica chiave esagonale da 3 mm. Una volta installata la porta subisce un naturale assestamento, grazie alla possibilità di regolazione in negativo è possibile riportare l'anta alla posizione iniziale desiderata.
- In fase di installazione è possibile **sbloccare la regolazione in altezza** dello scafo telaio, creando così un gioco di 4 mm che rende **agevole l'inserimento della cerniera nelle cave** dello stipite. Circostanza particolarmente indicata nel caso in cui le sedi del telaio non siano perfettamente allineate a quelle dell'anta.
- **La cerniera è adatta ad essere installata in combinazione con meccanismi chiudiporta.**
- Cerniera realizzata in zama.
- Certificata CE - European Assessment Document 020001-01-0405.
- Testata antifuoco 30' - UNI-EN 1634-2.
- I meccanismi interni della cerniera sono protetti da scafi che evitano il contatto tra il punto di snodo ed i materiali di scarto derivanti dalle operazioni di installazione del serramento.
- Le viti di fissaggio, poste sugli scafi della cerniera, non dovendo essere mai allentate per la regolazione dell'anta, rimangono stabili e perfettamente ancorate al serramento.
- **Dotate di cappucci in alluminio** che nascondono le viti di regolazione.

Finiture

cerniera **IN300120V702**
cappucci **GC300010J102**
Argento Satinato

cerniera **IN300120VN02**
cappucci **GC300010J205**
Nickel Satinato

cerniera **IN3001209P02**
cappucci **GC3000109P02**
Bianco Opaco RAL 9016

cerniera **IN300120H004**
cappucci **GC300010J102**
Zincato

cerniera **IN300120BO02**
cappucci **GC3000109R02**
Bronzato

cerniera **IN300120VO02**
cappucci **GC300010JO05**
Oro Lucido

cerniera **IN3001209N02**
cappucci **GC3000109N02**
Plastificato Nero Opaco

cerniera **IN300120VM02**
cappucci **GC300010VM02**
Oro Opaco

cerniera **IN300120VS02**
cappucci **GC300010VS02**
Bronzato Spazzolato

cerniera **IN300120VU02**
cappucci **GC300010VU02**
Bronzo Chiaro

cerniera **IN300120NE02**
cappucci **GC300010NE02**
Dark Titanium

IN305120 Cerniera invisibile regolabile per porte da 40 kg.

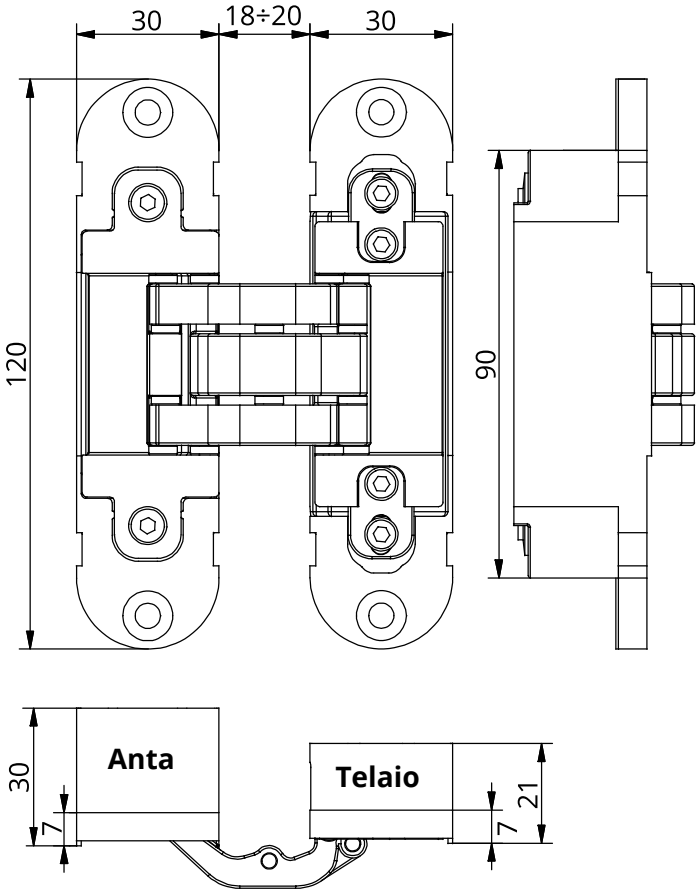

Dati tecnici

Portata*	40 Kg.
Altezza cerniera	120 mm
Larghezza lato anta	30 mm
Larghezza lato telaio	30 mm
Profondità lato anta	30 mm
Profondità lato telaio	21 mm
Angolo di apertura	180°
Regolazione laterale	± 1 mm
Regolazione in altezza	± 2 mm
Regolazione in profondità	± 1 mm

* Testate su porte di dimensione 90x210 cmh - Per maggiori informazioni sul numero di cerniere da utilizzare in base al peso ed alla dimensione della porta si prega di consultare le tabelle di portata disponibili sul sito www.otlav.it.

SISTEMA BREVETTATO

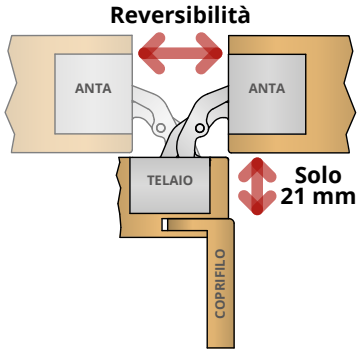

La cerniera IN305 permette di installare la cerniera al centro dello spessore dell'anta, garantendo così la **reversibilità** della porta, ed allo stesso tempo di **non lavorare il coprifilo** grazie ai soli 21 millimetri di profondità dello scafo lato stipite.
Brevetto EP-B2719851.

Caratteristiche tecniche

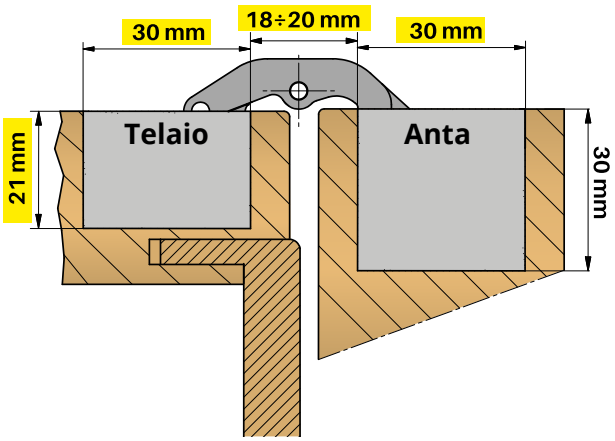

- Grazie ai **21 mm di profondità dell'alloggiamento sul telaio** è possibile applicare la cerniera su spazi particolarmente ridotti, evitando il taglio del coprifilo e permettendo il montaggio dello stesso a raso con la porta.
- La cerniera è reversibile; se montata al centro dello spessore dell'anta, permette la reversibilità della porta, facilitando così l'ottimizzazione delle scorte di magazzino e la logistica al momento dell'installazione.
- Il **punto di snodo** della cerniera è composto **da 7 fulcri** che garantiscono basso attrito, ottima scorrevolezza, durata nel tempo, solidità e portata elevata; il contatto tra gli elementi portanti viene evitato da cuscinetti in materiale plastico H.T. ad alta resistenza all'attrito.
- Leve realizzate in zama, scafi in polimero termoplastico.
- Dotata **di regolazioni sui tre assi** con un'unica chiave esagonale da 3 mm. Una volta installata la porta subisce un naturale assestamento, grazie alla possibilità di regolazione in negativo è possibile riportare l'anta alla posizione iniziale desiderata.
- In fase di installazione è possibile **sbloccare la regolazione in altezza** dello scafo telaio, creando così un gioco di 4 mm che rende **agevole l'inserimento della cerniera nelle cave** dello stipite. Circostanza particolarmente indicata nel caso in cui le sedi del telaio non siano perfettamente allineate a quelle dell'anta.
- I meccanismi interni della cerniera sono protetti da scafi che evitano il contatto tra il punto di snodo ed i materiali di scarto derivanti dalle operazioni di installazione del serramento.
- Le viti di fissaggio, poste sugli scafi della cerniera, non dovendo essere mai allentate per la regolazione dell'anta, rimangono stabili e perfettamente ancorate al serramento.
- **Dotate di cappucci in alluminio** che nascondono le viti di regolazione.

Finiture

IN305120V705
Argento Satinato

IN3051209P04
Bianco Opaco RAL 9016

IN3051209N04
Plastificato Nero Opaco

ALTRE FINITURE DISPONIBILI SU RICHIESTA

IN230120 Cerniera invisibile regolabile per porte da 60 kg.

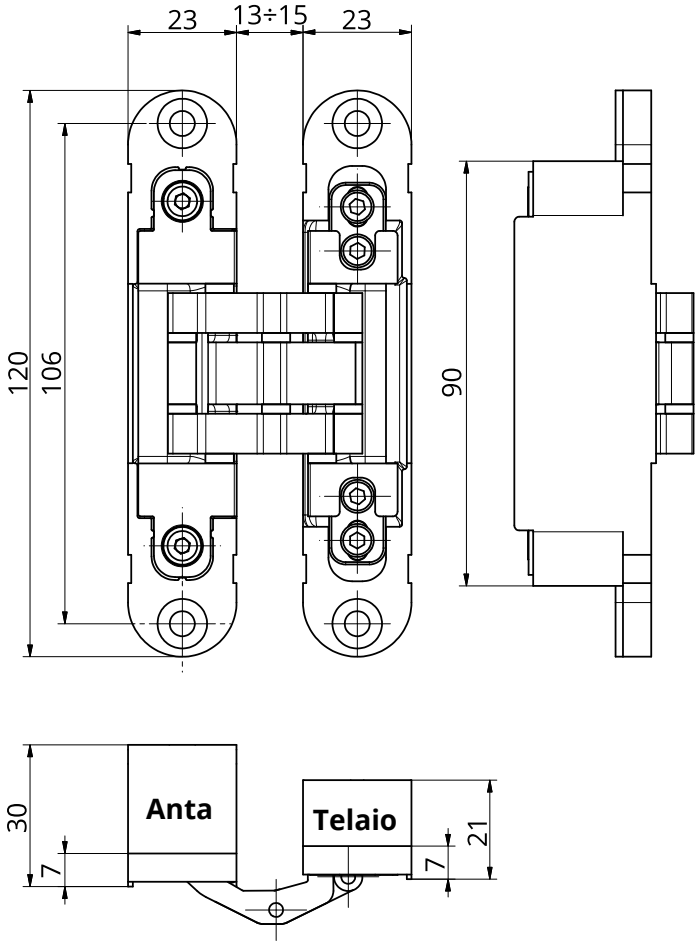

ANTIFUOCO 30'

CE

Dati tecnici

Portata*	60 Kg.
Altezza cerniera	120 mm
Larghezza lato anta	23 mm
Larghezza lato telaio	23 mm
Profondità lato anta	30 mm
Profondità lato telaio	21 mm
Angolo di apertura	180°
Regolazione laterale	± 1 mm
Regolazione in altezza	± 2 mm
Regolazione in profondità	± 1 mm

* Testate su porte di dimensione 90x210 cmh - Per maggiori informazioni sul numero di cerniere da utilizzare in base al peso ed alla dimensione della porta si prega di consultare le tabelle di portata disponibili sul sito www.otlav.it.

Caratteristiche tecniche

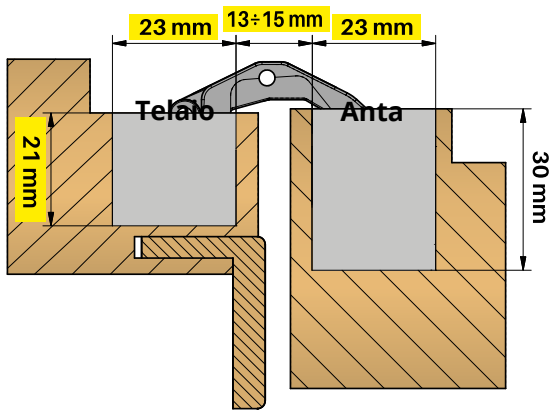

- Grazie ai **21 mm di profondità dell'alloggiamento sul telaio** è possibile applicare la cerniera su spazi particolarmente ridotti, evitando il taglio del coprifilo e permettendo il montaggio dello stesso a raso con la porta.
- La cerniera è reversibile.
- Il **punto di snodo** della cerniera è composto **da 7 fulcri** che garantiscono basso attrito, ottima scorrevolezza, durata nel tempo, solidità e portata elevata; il contatto tra gli elementi portanti viene evitato da cuscinetti in materiale plastico H.T. ad alta resistenza all'attrito.
- Dotata **di regolazioni sui tre assi** con un'unica chiave esagonale da 3 mm. Una volta installata la porta subisce un naturale assestamento, grazie alla possibilità di regolazione in negativo è possibile riportare l'anta alla posizione iniziale desiderata.
- In fase di installazione è possibile **sbloccare la regolazione in altezza** dello scafo telaio, creando così un gioco di 4 mm che rende **agevole l'inserimento della cerniera nelle cave** dello stipite. Circostanza particolarmente indicata nel caso in cui le sedi del telaio non siano perfettamente allineate a quelle dell'anta.
- **La cerniera è adatta ad essere installata in combinazione con meccanismi chiudiporta.**
- Cerniera realizzata in zama.
- Certificata CE - European Assessment Document 020001-01-0405.
- Testata antifuoco 30' - UNI-EN 1634-2.
- I meccanismi interni della cerniera sono protetti da scafi che evitano il contatto tra il punto di snodo ed i materiali di scarto derivanti dalle operazioni di installazione del serramento.
- Le viti di fissaggio, poste sugli scafi della cerniera, non dovendo essere mai allentate per la regolazione dell'anta, rimangono stabili e perfettamente ancorate al serramento.
- **Dotate di cappucci in alluminio** che nascondono le viti di regolazione.

ALTRE FINITURE DISPONIBILI SU RICHIESTA

Finiture

cerniera **IN230120V702**
cappucci **GC230010J102**
Argento Satinato

cerniera **IN230120VN02**
cappucci **GC230010J202**
Nickel Satinato

cerniera **IN2301209P02**
cappucci **GC2300109P02**
Bianco Opaco RAL 9016

cerniera **IN2301209N02**
cappucci **GC2300109N02**
Nero Opaco

cerniera **IN230120VO02**
cappucci **GC230010JO05**
Oro Lucido

cerniera **IN230120VM02**
cappucci **GC230010VM02**
Oro Opaco

cerniera **IN230120VD02**
cappucci **GC230010JD02**
Cromo Lucido

cerniera **IN230120NE02**
cappucci **GC230010NE02**
Titanio

cerniera **IN230120BO02**
cappucci **GC2300109R02**
Bronzato

cerniera **IN230120VU02**
cappucci **GC230010VU02**
Bronzo Chiaro

IN235120 Cerniera invisibile regolabile per porte da 40 kg.

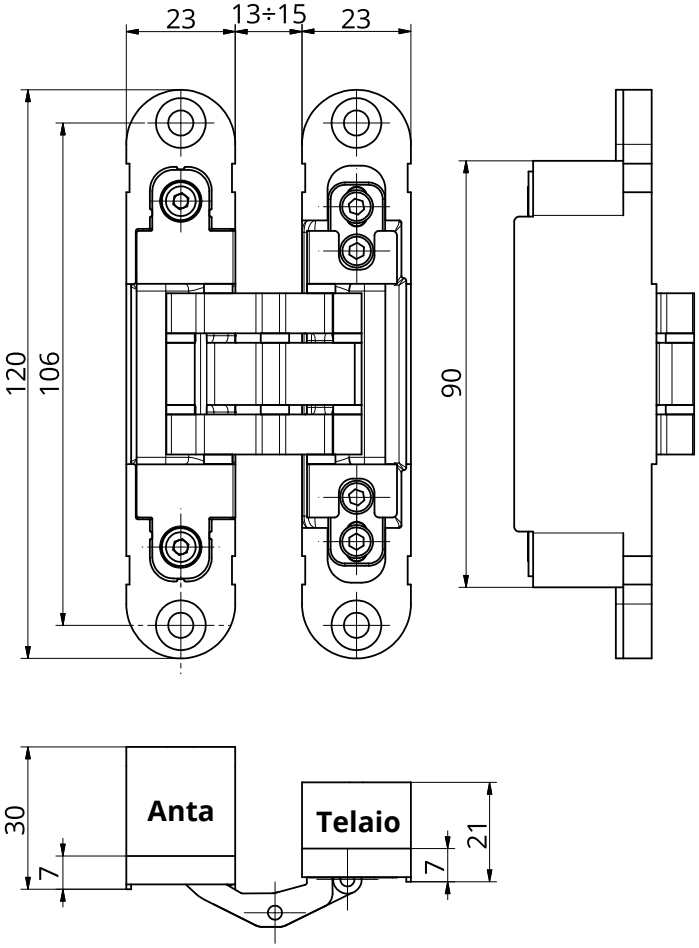

Dati tecnici

Portata*	40 Kg.
Altezza cerniera	120 mm
Larghezza lato anta	23 mm
Larghezza lato telaio	23 mm
Profondità lato anta	30 mm
Profondità lato telaio	21 mm
Angolo di apertura	180°
Regolazione laterale	± 1 mm
Regolazione in altezza	± 2 mm
Regolazione in profondità	± 1 mm

* Testate su porte di dimensione 90x210 cmh - Per maggiori informazioni sul numero di cerniere da utilizzare in base al peso ed alla dimensione della porta si prega di consultare le tabelle di portata disponibili sul sito www.otlav.it.

Caratteristiche tecniche

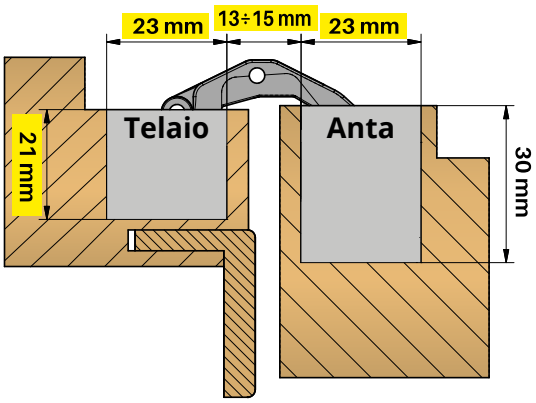

- Grazie ai **21 mm di profondità dell'alloggiamento sul telaio** è possibile applicare la cerniera su spazi particolarmente ridotti, evitando il taglio del coprifilo e permettendo il montaggio dello stesso a raso con la porta.
- Cerniera realizzata in zama.
- Scafi realizzati in polimero termoplastico.
- La cerniera è reversibile.
- Il **punto di snodo** della cerniera è composto **da 7 fulcri** che garantiscono basso attrito, ottima scorrevolezza, durata nel tempo, solidità e portata elevata; il contatto tra gli elementi portanti viene evitato da cuscinetti in materiale plastico H.T. ad alta resistenza all'attrito.
- Dotata **di regolazioni sui tre assi** con un'unica chiave esagonale da 3 mm. Una volta installata la porta subisce un naturale assestamento, grazie alla possibilità di regolazione in negativo è possibile riportare l'anta alla posizione iniziale desiderata.
- In fase di installazione è possibile **sbloccare la regolazione in altezza** dello scafo telaio, creando così un gioco di 4 mm che rende **agevole l'inserimento della cerniera nelle cave** dello stipite. Circostanza particolarmente indicata nel caso in cui le sedi del telaio non siano perfettamente allineate a quelle dell'anta.
- I meccanismi interni della cerniera sono protetti da scafi che evitano il contatto tra il punto di snodo ed i materiali di scarto derivanti dalle operazioni di installazione del serramento.
- Le viti di fissaggio, poste sugli scafi della cerniera, non dovendo essere mai allentate per la regolazione dell'anta, rimangono stabili e perfettamente ancorate al serramento.
- **Dotate di cappucci in alluminio** che nascondono le viti di regolazione.

Finiture

IN235120V708
Argento Satinato

IN235120H008
Zincato

IN2351209P17
Bianco Opaco RAL 9016

IN235120VN08
Nickel Satinato

ALTRE FINITURE DISPONIBILI SU RICHIESTA

IN301090 Cerniera invisibile per porte da 40 kg.

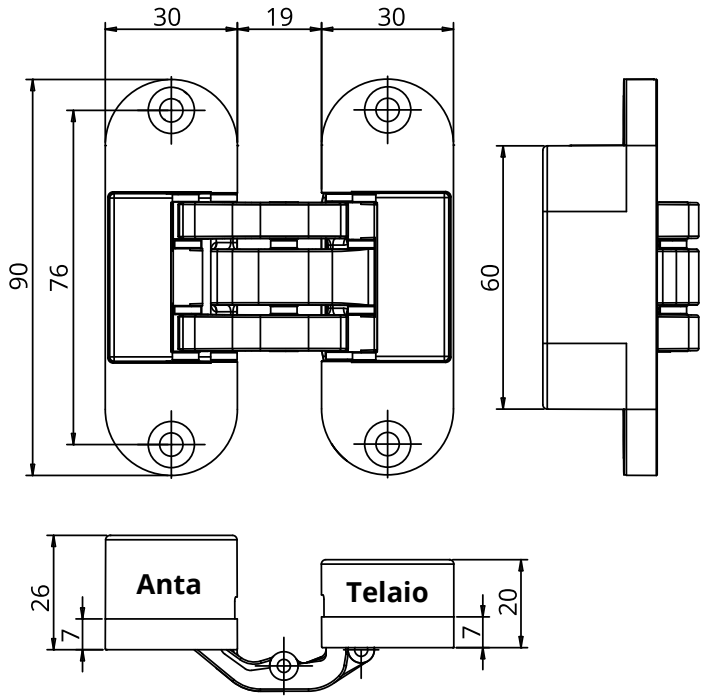

Dati tecnici

Portata*	40 Kg.
Altezza cerniera	90 mm
Larghezza lato anta	30 mm
Larghezza lato telaio	20 mm
Profondità lato anta	30 mm
Profondità lato telaio	21 mm
Angolo di apertura	180°

* Testate su porte di dimensione 90x210cmh - Per maggiori informazioni sul numero di cerniere da utilizzare in base al peso ed alla dimensione della porta si prega di consultare le tabelle di portata disponibili sul sito www.otlav.it.

Finiture

IN301090V702
Argento Satinato

Caratteristiche tecniche

- Grazie ai **21 mm di profondità dell'alloggiamento sul telaio** è possibile applicare la cerniera su spazi particolarmente ridotti, evitando il taglio del coprifilo e permettendo il montaggio dello stesso a raso con la porta.
- Cerniera realizzata in zama.
- La cerniera è reversibile; se montata al centro dello spessore dell'anta, permette la reversibilità della porta, facilitando così l'ottimizzazione delle scorte di magazzino e la logistica al momento dell'installazione.
- Il **punto di snodo** della cerniera è composto **da 7 fulcri** che garantiscono basso attrito, ottima scorrevolezza, durata nel tempo, solidità e portata elevata; il contatto tra gli elementi portanti viene evitato da cuscinetti in materiale plastico H.T. ad alta resistenza all'attrito.
- I meccanismi interni della cerniera sono protetti da scafi che evitano il contatto tra il punto di snodo ed i materiali di scarto derivanti dalle operazioni di installazione del serramento.
- Le viti di fissaggio, poste sugli scafi della cerniera, non dovendo essere mai allentate per la regolazione dell'anta, rimangono stabili e perfettamente ancorate al serramento.

CI335150N035 Cerniera a bandelle per porte da 40 kg.

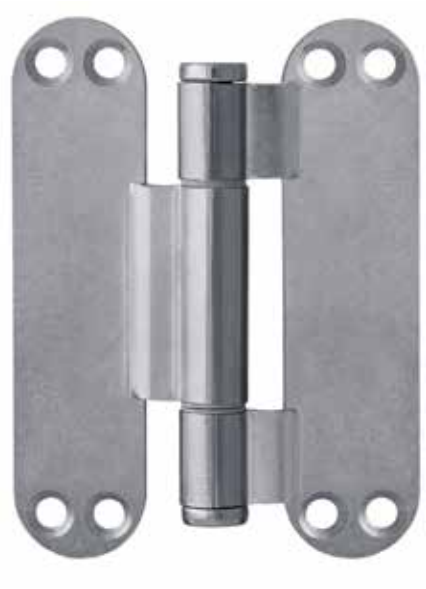

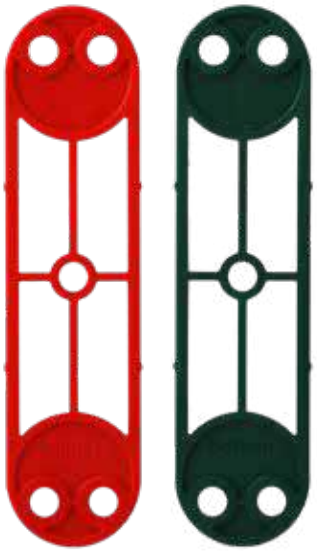

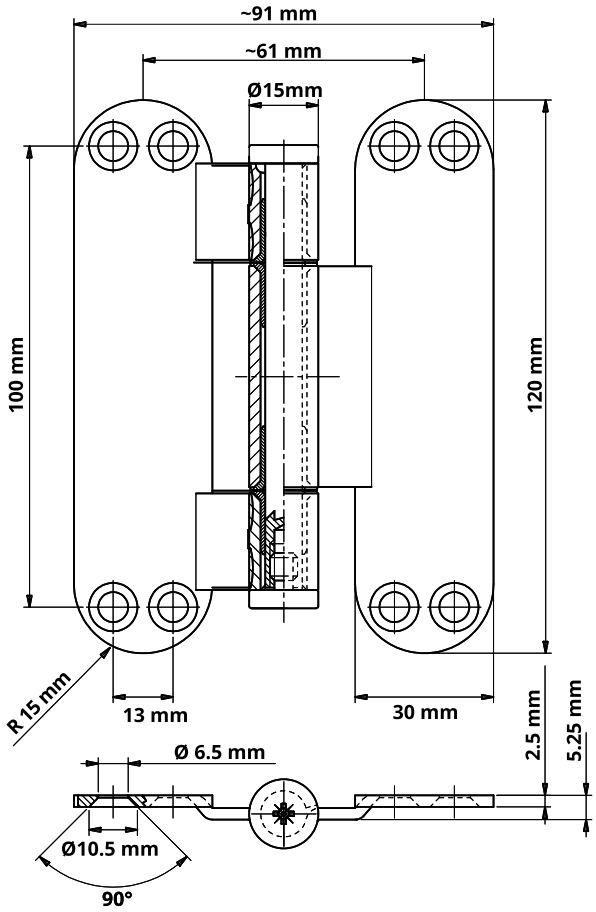

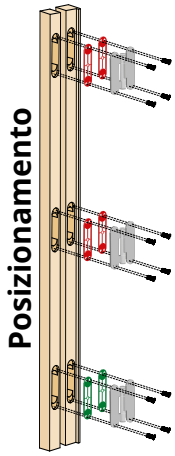

Caratteristiche tecniche

- **Compatibile con le fresate delle cerniere IN300 ed IN303, gli elementi spaziatori di diverso spessore permettono di recuperare il naturale calo della porta.**
- La cerniera permette il montaggio sia destro che sinistro.
- Disponibile in kit composti da 3 cerniere, 4 spaziatori verdi, 4 spaziatori rossi e 24 viti.

Dati tecnici

Portata*	40 Kg.

* Testate su porte di dimensione 90x210 cmh - Per maggiori informazioni sul numero di cerniere da utilizzare in base al peso ed alla dimensione della porta si prega di consultare le tabelle di portata disponibili sul sito www.otlav.it.

Finiture

Nichelato

Accessori

ROSTRO Mauro

- Il rostro permette di mantenere, con porta chiusa, l'allineamento dell'anta allo stipite, evitando così eventuali deformazioni della porta.
- Dotato di meccanismo di regolazione della pressione dell'anta sullo stipite.
- Cappucci in alluminio che nascondono le viti d'installazione disponibili su richiesta.

AI300
Stesse fresate delle cerniere IN300, IN303 e IN305

AI230
Stesse fresate delle cerniere IN2302 e IN235

Ritenuta

JC522
Ritenuta per IN310

NP120040H502
Ritenuta per IN300, IN303 e IN305

NP120040H504
Ritenuta per IN230 e IN235

PP02
Spessori per ritenute NP120

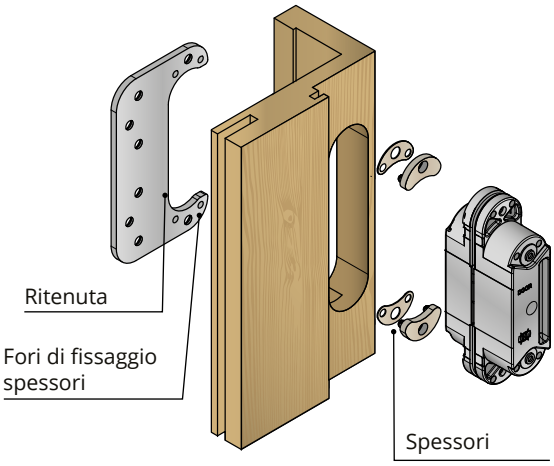

Dima

MUDIMINVG002
Supporto in alluminio per guide

MUMAS230G002
Guide in alluminio per IN230 e IN235
MUMAS300G002
Guide in alluminio per IN300, IN303 e IN305
MUMAS310G002
Guide in alluminio per IN310

MUBAS500G002
Supporto in nylon per guide

MUMAS230W004
Guide in nylon per IN230 e IN235
MUMAS300R004
Guide in nylon per IN300, IN303 e IN305
MUMAS310N004
Guide in nylon per IN310

Cuneo

PP105050Y202
Cuneo alza porta a 5 spessori

Tappo

TP230120Z002
Tappo in nylon per cava IN230, IN235 e IN232

Via Angelo Padovan, 2
31025 - Santa Lucia di Piave (TV) - Italy
tel. +39 0438 4611 fax +39 0438 439252
www.otlav.it - info@otlav.it

TTDEPINV0018 - 0724

Seguici: