FICHE TECHNIQUE **BIXACTA AXE 9**

Fiche réglable pour porte d'entrée PVC, bois et alu.

cod. **CF483160H515 + CG482160H517**

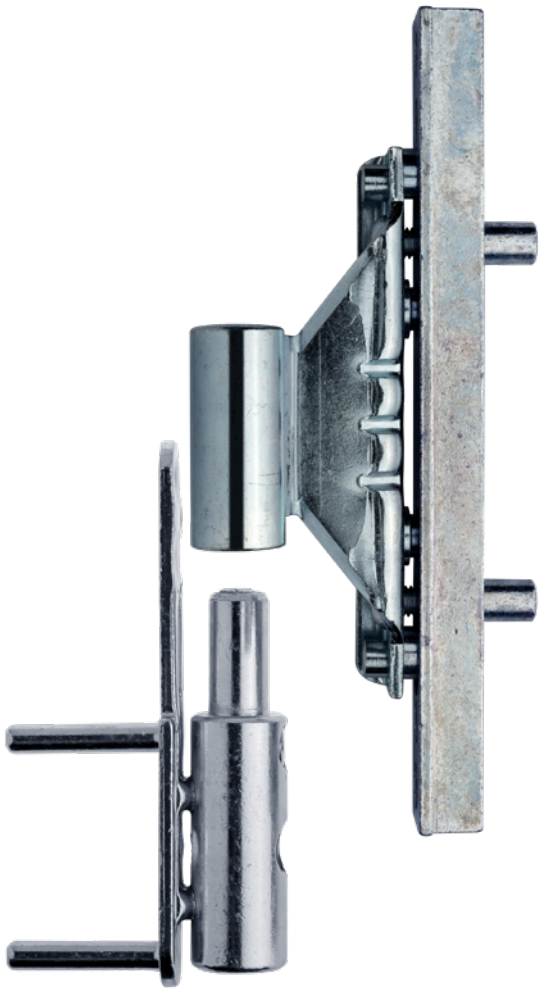

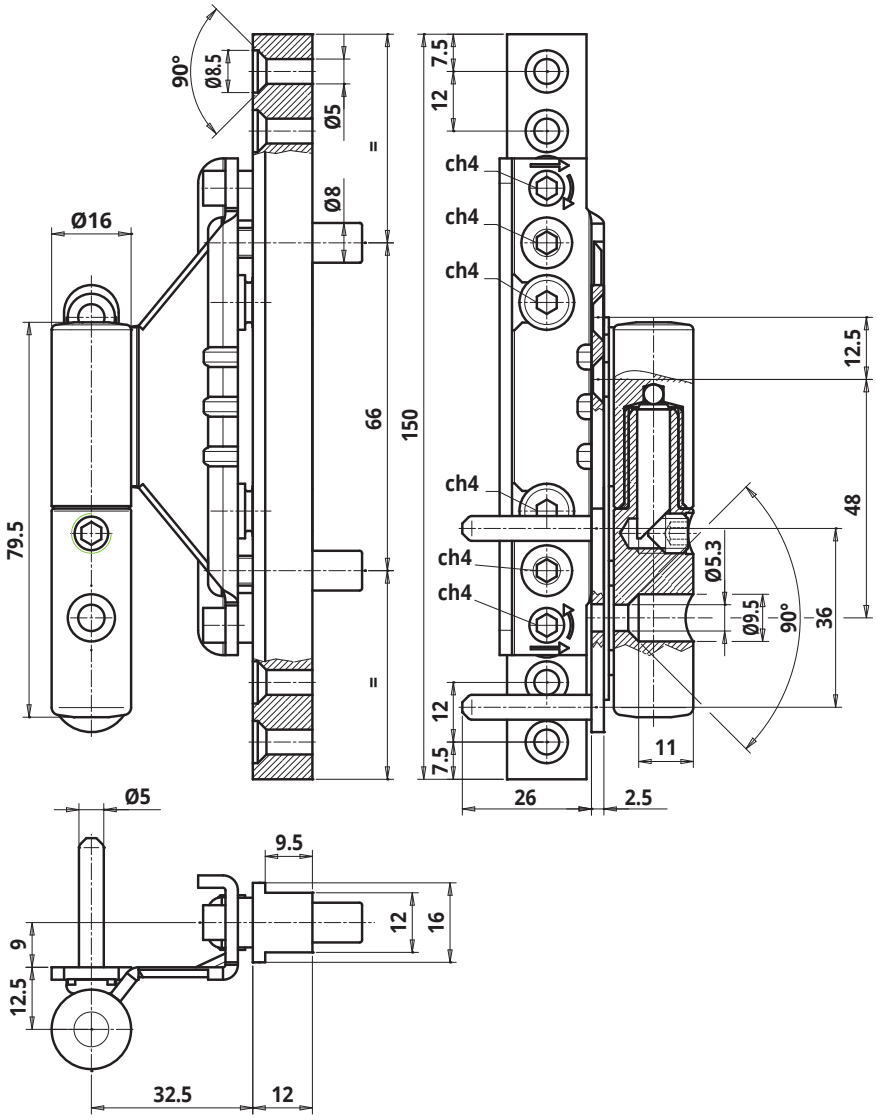

Caractéristiques techniques

- Adapté aux profils avec gorge européenne et axe 9 mm, qui est un standard très utilisé pour les menuiseries aluminium mais également pour celles en bois et PVC.
- L'implantation de la fiche directement dans la rainure de ferrage garantit stabilité et charges élevées.
- Réglage tridimensionnel exécutable avec une seule clé hexagonale de 4 mm.
- Ouverture DIN gauche.
- Rayon d'ouverture: 180°.
- Certifié CE

Donnés Techniques

Portée*	80 Kg.
Réglage latéral	± 3 mm
Réglage en hauteur	± 5 mm
Réglage en profondeur	± 1,5 mm

* Testé sur portes de dimensions 90x210 cm conformément à la norm UNI EN1935:2004

Accessories

grande variété de caches. La gamme se décline en différents styles, finissages et typologie de matériaux: du plastique à l'aluminium en passant par le laiton massif.

Finition

Zingué	H5

OTLAV S.p.A. - Via Angelo Padovan, 2 / P.O. Box 64 - 31025 S. Lucia di Piave (TV) – Italy - T +39 0438 4611 - F +39 0438 439252 - www.otlav.it