URSUS-250 CI476

IT EN DE FR ES PL PT RU

TTDPISUR2501 0726

IT - Istruzioni di montaggio
Portata: 250 kg.
! - Pulire solo con un panno morbido. Non utilizzare prodotti abrasivi o acidi.

EN - Fitting instructions
Loading capacity: 250 kg.
! - Clean with a soft cloth only. Do not use abrasive or acid products.

DE - Montageanleitungen
Tragkraft: 250 Kg.
! - Nur mit einem weichen Tuch reinigen. Keine abrasive oder säure Produkte benützen

FR - Instructions de montage
Portée: 250 kg.
! - Essuyez uniquement avec un chiffon doux. Ne pas nettoyer avec des produits abrasifs ou acides.

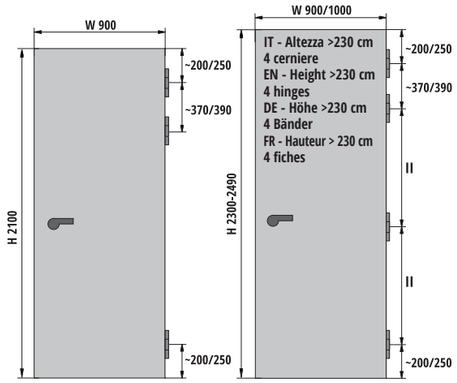

IT - Per maggiori informazioni sul numero di cerniere da utilizzare **in base al peso ed alla dimensione della porta** si prega di consultare le tabelle di portata disponibili sul sito www.otlav.it.

EN - For more information on the number of hinges to be used according **to the weight and dimension of the door,** please see the loading charts available on the website www.otlav.it.

DE - Für mehr Informationen zur Anzahl der je nach **Türgewicht und –maßen** zu verwendenden Türbänder konsultieren Sie bitte die entsprechenden Tabellen auf unserer Webseite www.otlav.it.

FR - Pour plus d'informations sur le nombre de fiches à utiliser **en fonction du poids et des dimensions de la porte**, veuillez consulter le tableau des charges que vous trouvez sur notre site www.otlav.it.

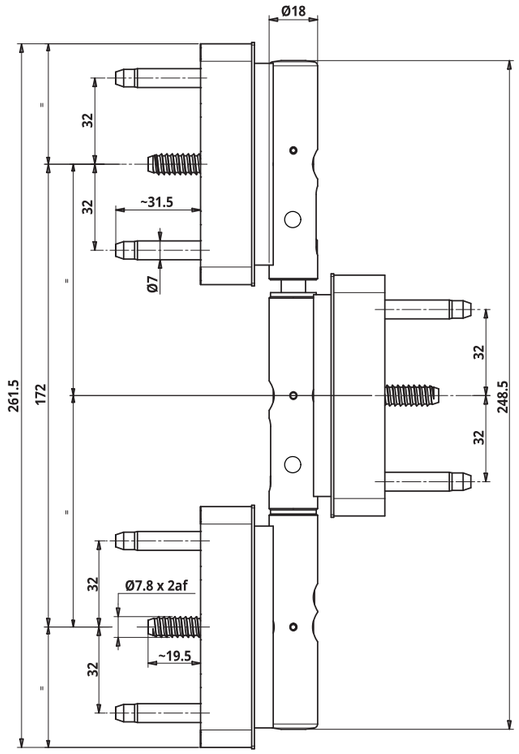

IT - SCHEMA DI FORATURA | EN - DRILLING PATTERN
DE - BOHRSCHEMA | FR - SCHÉMA DE PERÇAGE

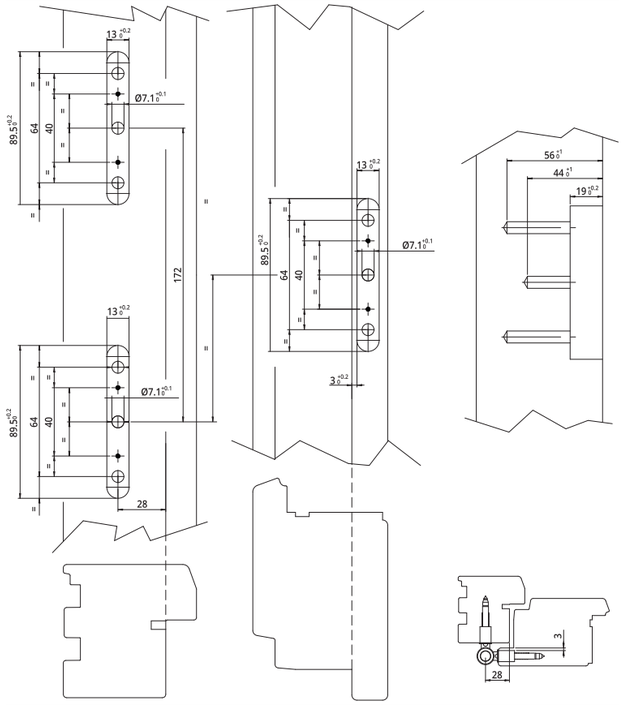

IT - MONTAGGIO | EN - FITTING
DE - MONTAGE | FR - MONTAGE

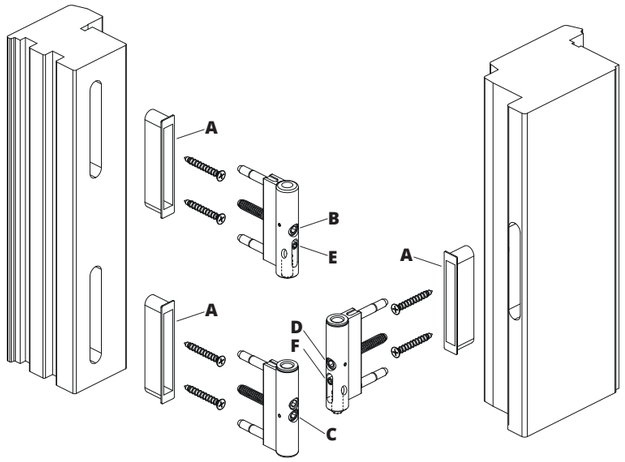

IT - Dopo avere eseguito le fresate e le forature su anta e telaio, avvitare le ritenute **A** nelle rispettive cave, utilizzando le viti in dotazione.
Avvitare con una chiave esagonale da 5 la parte superiore e inferiore della cerniera al telaio quindi avvitare la parte centrale all'anta agendo sui grani **B**, **C** e **D**, verificare che le viti **E** ed **F** siano posizionate nella parte superiore dell'asola che le contiene.
EN – After completing the milling and drilling operations on the door and the frame, fasten the fixing plates **A** into their respective grooves using the supplied screws, use a 5mm hex key to screw down the top and bottom parts of the hinge to the frame and then screw down the central part of the door by tightening grub screws **B, C** and **D**, checking that grub screws **E** and **F** are in the upper part of their slot.
DE – Nach dem Fräsen und Bohren an Türflügel und Zarge die Aufnahmeelemente **A** mit den mitgelieferten Schrauben in den dafür vorgesehenen Ausfräsungen befestigen.
Anschließend mit einem 5-mm-Innensechskantschlüssel den oberen und unteren Teil des Türbandes an der Zarge befestigen. Danach den mittleren Teil mit den Schrauben **B, C** und **D** am Türflügel anschrauben und dabei sicherstellen, dass sich die Schrauben **E** und **F** im oberen Bereich der Langlöcher befinden, in denen sie geführt werden.

FR - Après avoir effectué les fraisages et les perçages sur le vantail et le cadre, fixer les pièces de fixation **A** dans leurs logements respectifs à l'aide des vis fournies, avec une clé hexagonale 5 mm visser la partie haute et basse de la fiche au dormant, puis visser la partie centrale à l'ouvrant en agissant sur les grains **B, C** et **D**. Vérifier ensuite que les grains **E** et **F** soient positionnés dans la partie haute de la boucle qui les contient.

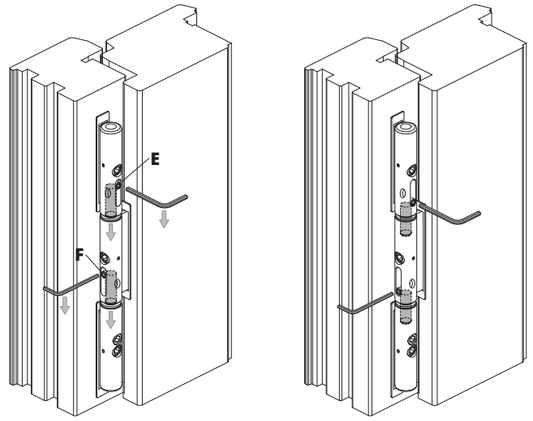

IT - Allineare anta e telaio, sbloccare le viti **E** ed **F** con una chiave esagonale da 3, quindi con l'ausilio della stessa far scorrere le viti **E** ed **F** verso il basso fino alla fine dell'asola, in modo che i perni delle parti superiori e mediana si innestino completamente nei rispettivi fori delle parti mediana e inferiore. Serrare quindi le viti **E** ed **F.**
EN - Align door and frame, loosen grub screws **E** and **F** with a 3mm hex key and then use the same key to slide grub screws **E** and **F** downwards to the end of the slot, so that the pins at the top and in the middle fit neatly into the holes of the middle and bottom parts. Tighten grub screws **E** and **F**.
DE – Tür und Rahmen angleichen, die Schrauben **E** und **F** mit einem 3-mm-Sechskantschlüssel lösen, danach die Schrauben **E** und **F** bis zum Ende des Schlitzes nach unten schieben, so dass die Stifte des oberen und mittleren Teils vollständig in die entsprechenden Löcher des mittleren und unteren Teils greifen. Dann die Schrauben **E** und **F** festziehen.
FR - Aligner ouvrant et dormant, débloquer les grains **E** et **F** avec une clé hexagonale 3 mm, puis à l'aide de cette dernière, faire glisser les grains **E** et **F** vers le bas jusqu'à l'extrémité de la boucle de manière que les goupilles des parties haute et du milieu s'insèrent complètement dans leurs perçages respectifs des parties haute et moyenne. Resserrer enfin les grains **E** et **F**.

IT - Ad anta aperta, avvitare dall'interno porta i grani di ritenuta **G**.
EN - With the door in the open position, tighten the retaining set screws **G** from the inside of the door.
DE - Bei geöffnetem Türflügel die Sicherungsgewindestifte **G** von der Türinnenseite einschrauben.
FR - Vantail ouvert, visser depuis l'intérieur de la porte les vis pointeau de fixation **G**.

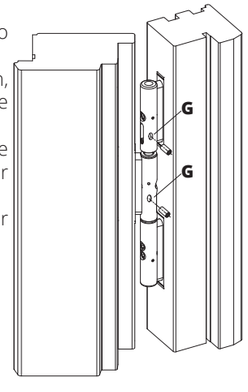

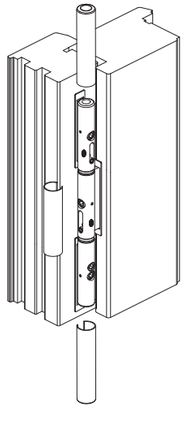

IT - Una volta regolato il serramento applicare i 3 cappucci di copertura forniti in dotazione.
EN - When the door has been adjusted, apply the three cover caps provided.
DE - Sobald die Tür richtig eingestellt ist, die 3 mitgelieferten Abdeckkappen anbringen.
FR - Lorsque l'huisserie est bien réglée, mettre les 3 capuchons fournis avec la paumelle.

IT- REGOLAZIONI | EN - ADJUSTMENTS
DE - VERSTELLUNGEN | FR- RÉGLAGES

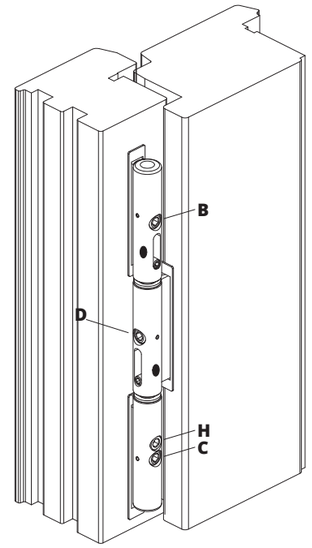

IT - REGOLAZIONE IN PROFONDITÀ
Utilizzando una chiave esagonale da 5 mm, agire alternativamente sui grani **B** e **C**.
EN - DEPTH ADJUSTMENT
Using a 5mm hex key, alternately adjust grub screws **B** and **C**.
DE - TIEFEN VERSTELLUNG
Mit einem 5-mm-Sechskantschlüssel abwechselnd auf die Schrauben **B** und **C** wirken.
FR - RÉGLAGE EN PROFONDEUR
Avec une clé hexagonale 5 mm, agir alternativement sur les grains **B** et **C**.

IT - REGOLAZIONE ALTEZZA
Utilizzando una chiave esagonale da 5 mm, agire sul grano **H**.
EN - HEIGHT ADJUSTMENT
Use a 5 mm hex key to adjust grub screw **H**.
DE - HÖHEN VERSTELLUNG
Mit einem 5-mm-Sechskantschlüssel auf die Schraube **H** wirken.
FR - RÉGLAGE HAUTEUR
Avec une clé hexagonale 5 mm, agir sur le grain **H**.

IT - REGOLAZIONE LATERALE
Utilizzando una chiave esagonale da 5 mm, agire sul grano **D**.
EN - SIDE ADJUSTMENT
Use a 5 mm hex key to adjust grub screw **D**.
DE - SEITLICHE VERSTELLUNG
Mit einem 5-mm-Sechskantschlüssel auf die Schraube **D** wirken.
FR - RÉGLAGE LATÉRAL
Avec une clé hexagonale 5 mm, agir sur le grain **D**.

OTLAV
Via Angelo Padovan, 2 - 31025 - Santa Lucia di Piave (TV) – Italy
T +39 0438 4611 - www.otlav.it

URSUS-250 CI476

ES PL RU PT IT EN DE FR

TTDPISURPL01 0726

ES - Esquema de montaje
Capacidad: 250 kg.
! - Limpiar solo con un paño suave. No utilizar productos abrasivos o ácidos

PL - Tabela z wymiarami
Nośność: 250 kg.
! - Czyścić tylko miękką szmatką. Nie czyścić żadnymi preparatami ściernymi i środkami na bazie kwasów

RU - Схема монтажа петель
Несущая способность 250 кг.
! - чистить только мягкой тканью. Нельзя использовать кислотосодержащие или абразивные чистящие средства.

PT - Instruções de montagem
Capacidade: 250 kg.
Limpe apenas com um pano macio. Não utilize produtos abrasivos ou ácidos.

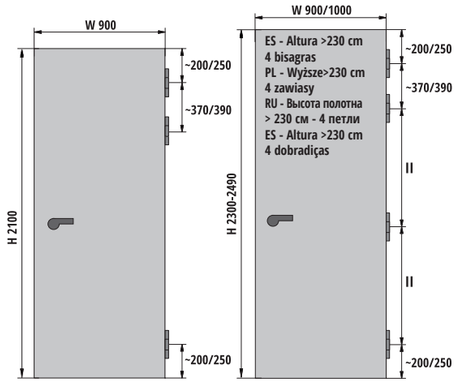

ES - Para una información más amplia sobre el número de bisagras a utilizar **en función del peso y de las dimensiones de la puerta,** consulte las tablas de carga disponibles en el sitio con dirección www.otlav.it.

PL - Aby uzyskać więcej informacji dotyczących liczby zawiasów, jaką należy zastosować **w zależności od masy i wymiarów** drzwi, należy sięgnąć do tabeli obciążeń na stronie internetowej www.otlav.it.

RU - Для получения подробной информации о количестве петель, которое следует использовать **в зависимости от веса и размеров** двери, см. таблицы нагрузки на сайте www.otlav.it.

PT - Para mais informações sobre o número de dobradiças que se devem utilizar **em base ao peso e à dimensão da porta**, por favor consulte as tabelas das capacidades disponíveis no site www.otlav.it.

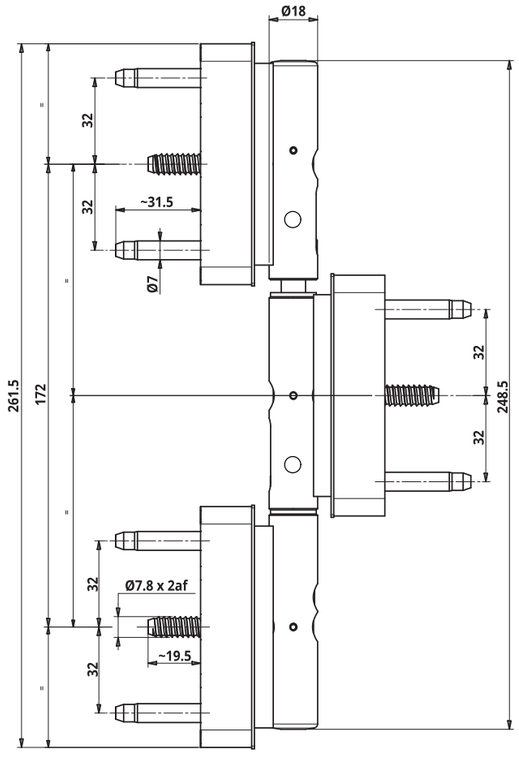

ES - ESQUEMA PERFORACIÓN | PL - INSTRUKCJA FREZOWANIA
RU - СХЕМА СВЕРЛЕНИЯ | PT - ESQUEMA DE PERFURAÇÃO

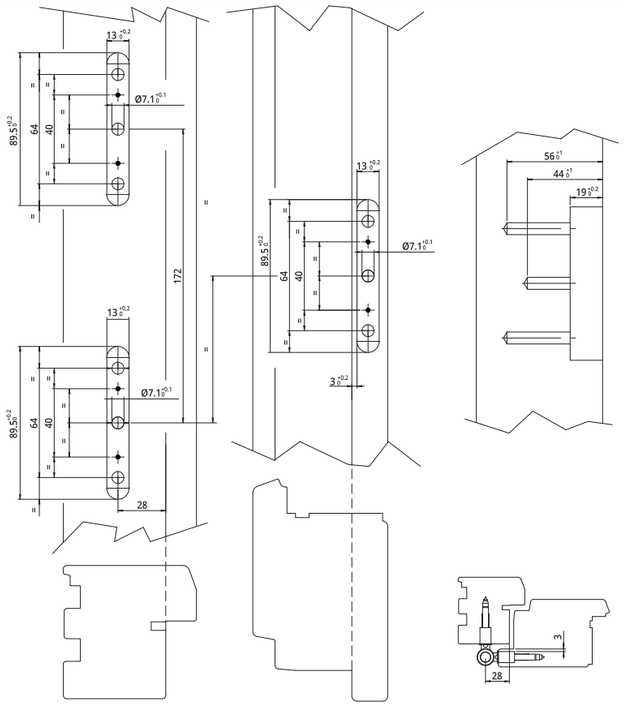

ES - MONTAJE | PL - MONTAŻ
RU - МОНТАЖ | PT - MONTAGEM

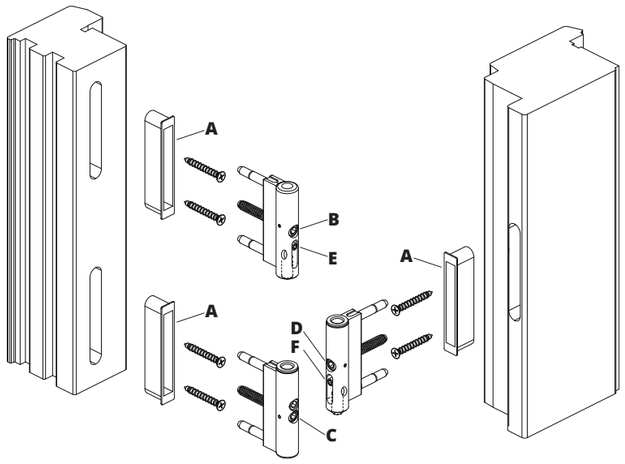

ES - Después de realizar los fresados y taladros en la hoja y el marco, fijar las piezas de retención **A** en sus respectivos alojamientos utilizando los tornillos suministrados. Enroscar, con una llave hexagonal de 5, la parte superior e inferior de la bisagra en el marco y, luego, enroscar la parte central en la hoja, actuando en los espárragos **B, C** y **D**; verificar que los espárragos **E** y **F** estén posicionados en la parte superior de la ranura que los contiene.

PL - Po wykonaniu frezowań i otworów w skrzydle drzwiowym oraz ościeżnicy, przykręcić elementy mocujące **A** w odpowiednich rowkach, używając dostarczonych wkrętów. Przykręcić sześciokątnym kluczem nr 5 górną i dolną część zamka do ramy, następnie przykręcić środkowe skrzydło przy pomocy kołków **B, C** i **D**, oraz upewnić się, że kołki **E** i **F** znajdują się w górnej części zagłębienia.

RU - После выполнения фрезерования и сверления на дверном полотне и коробке закрепите фиксирующие элементы **A** в соответствующих пазах с помощью прилагаемых винтов. Прикрутите верхнюю и нижнюю часть петли к раме с помощью шестигранного ключа на 5 мм, затем прикрутите центральную часть к двери с помощью дюбелей **B, C** и **D**, проверьте, что дюбели **E** и **F** расположены в верхней части петли, в которой они находятся.

PT - Após realizar as fresagens e as furações na folha da porta e no aro, aparafuse os elementos de retenção **A** nas respetivas ranhuras, utilizando os parafusos fornecidos. Aparafusar com uma chave hexagonal 5 a parte superior e inferior da dobradiça na armação, aparafusar a parte central da porta actuando nos pinos roscados **B, C** e **D**, e verificar que os pinos roscados **E** e **F** se posicionem na parte superior da abertura que os contém.

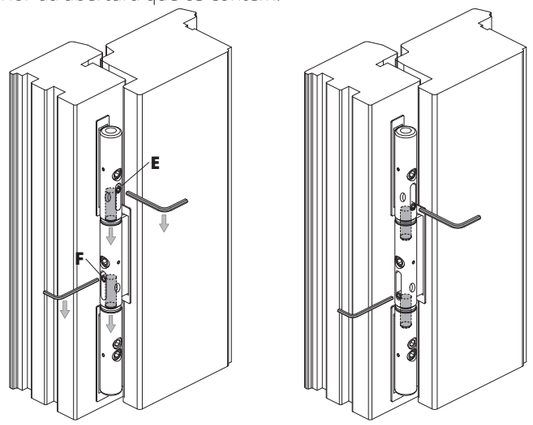

ES - Alinear la hoja y el marco, desbloquear los espárragos **E** y **F** con una llave hexagonal de 3 y, a continuación, con dicha llave deslizar los espárragos **E** y **F** hacia abajo hasta el final de la ranura, para que los pernos de las partes superiores y media se acoplen completamente en los orificios respectivos de las partes, media e inferior. A continuación, apretar los espárragos **E** y **F**.

PL - Ustawić liniowo skrzydło i ramę, odblokować kołki **E** i **F** przy pomocy sześciokątnego klucza nr 3, następnie przy pomocy tego samego klucza przesunąć kołki **E** i **F** w dół, do końca zagłębienia tak, aby kołki części górnych i pośrednich umieściły się w odpowiednich otworach pośrednich i dolnym. Następnie zamocować kołki **E** i **F**.

RU - Совместите дверь и коробку, разблокируйте дюбели **E** и **F** шестигранным ключом на 3 мм, затем с его помощью сдвиньте дюбели **E** и **F** вниз до конца петли так, чтобы штифты верхних и средней частей полностью вошли в соответствующие отверстия в средней и нижней частях. Затем затяните дюбели **E** и **F**.

PT - Alinhar porta e armação, desbloquear os pinos roscados **E** e **F** com uma chave hexagonal 3, então com o auxílio dela fazer deslizar os pinos roscados **E** e **F** para baixo até o fim da abertura, de forma a que os pinos roscados das partes superior e média se insiram completamente nos respectivos furos da parte média e inferior. Então apertar os pinos roscados **E** e **F**.

ES - Con la hoja abierta, atornillar desde el interior de la puerta los tornillos prisioneros de retención **G**.

PL - Przy otwartym skrzydle drzwiowym wkręcić od wewnętrznej strony drzwi śruby ustalające **G**.

RU - При открытом дверном полотне заверните стопорные винты **G** с внутренней стороны двери.

PT - Com a folha da porta aberta, aparafuse pelo interior da porta os parafusos de retenção **G**.

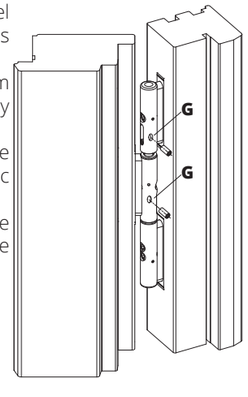

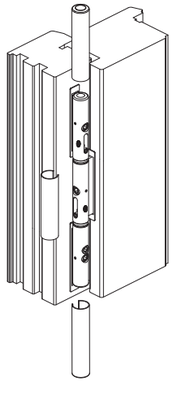

ES - Después de regular el cierre, aplicar los 3 capuchones de cubierta de la dotación.

PL - Po wyregulowaniu ościeżnicy nałożyć 3 nasadki dostarczone z zestawem.

RU - После регулировки конструкции, наденьте 3 колпачка, входящих в комплект.

PT - Depois de ter regulado tudo, aplique os 3 capuchos de cobertura fornecidos em dotação.

ES- AJUSTES| PL - REGULACJA
RU - РЕГУЛИРОВКА | PT - REGULAÇÕES

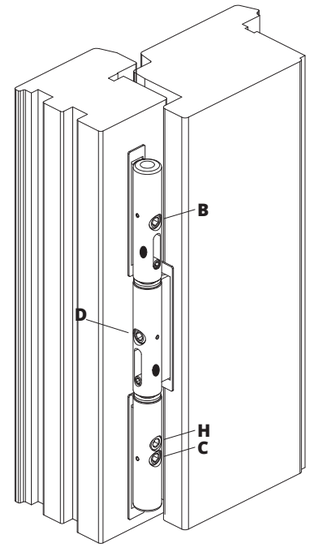

ES - AJUSTE PROFUNDIDAD
Utilizando una llave hexagonal de 5 mm, actuar, alternativamente, en los espárragos **B** y **C**.
PL - REGULACJA GŁĘBOKOŚCI
Używając sześciokątnego klucza 5 mm, wykonywać akcję na przemian na kołkach **B** i **C**.
RU - РЕГУЛИРОВКА ПО ГЛУБИНЕ
Шестигранным ключом на 5 мм поочередно воздействуйте на дюбели **B** и **C**.
PT - REGULAÇÃO EM PROFUNDIDADE
Utilizando uma chave hexagonal 5 mm, agir alternadamente nos pinos roscados **B** e **C**.

ES - AJUSTE ALTURA
Utilizando una llave hexagonal de 5 mm, actuar en el espárrago **H**.
PL - REGULACJA PIONOWA
Używając sześciokątnego klucza 5 mm, wykonać akcję na kołku **H**.
RU - РЕГУЛИРОВКА ВЫСОТЫ
Шестигранным ключом на 5 мм затяните установочный винт **H**.
PT - REGULAÇÃO ALTURA
Utilizando uma chave hexagonal 5 mm, agir no pino roscado **H**.

ES - AJUSTE LATERAL
Utilizando una llave hexagonal de 5 mm, actuar en el espárrago **D**.
PL - REGULACJA BOCZNA (POZIOMA)
Używając sześciokątnego klucza 5 mm, wykonać akcję na kołku **D**.
RU - РЕГУЛИРОВКА ПО ШИРИНЕ
Шестигранным ключом на 5 мм воздействуйте на дюбель **D**.
PT - REGULAÇÃO LATERAL
Utilizando uma chave hexagonal 5 mm, agir no pino roscado **D**.

OTLAV
Via Angelo Padovan, 2 - 31025 - Santa Lucia di Piave (TV) – Italy
T +39 0438 4611 - www.otlav.it